SoftBank C&S

OMRON

2ノードvSAN 対応UPS

オムロンUPSで さらにコンパクトな世界を

すっきり構成 管理モジュール内蔵。別立てサーバ不要

HCIノードフリー ESXi拡張時の追加ライセンス不要

自動停止/起動 停電だけでなく、復電もおまかせ

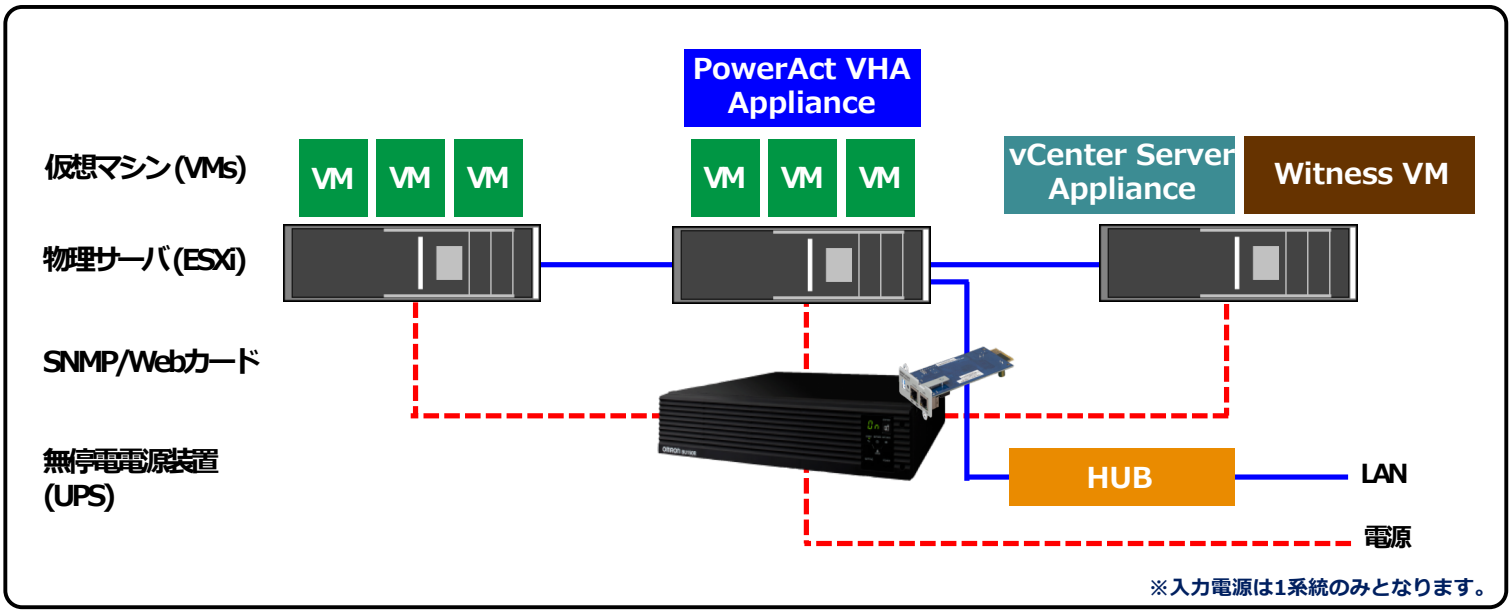

詳しくはWebで http://www.omron.co.jp/ese/ups/ または オムロン UPS

SoftBank C&S　　OMRON

2社のExpertによる共同検証

型式	概要	価格
BU150R	UPS	¥ お問い合わせください！
SC20G2	カード	¥ お問い合わせください！
PAVHA	ｼｬｯﾄﾀﾞｳﾝｿﾌﾄ	¥ お問い合わせください！

お問い合わせ先

ソフトバンク コマース＆サービス株式会社

SBBMB-sbb_vmware@g.softbank.co.jp
https://licensecounter.jp/vmware/

vmware PARTNER
DISTRIBUTOR